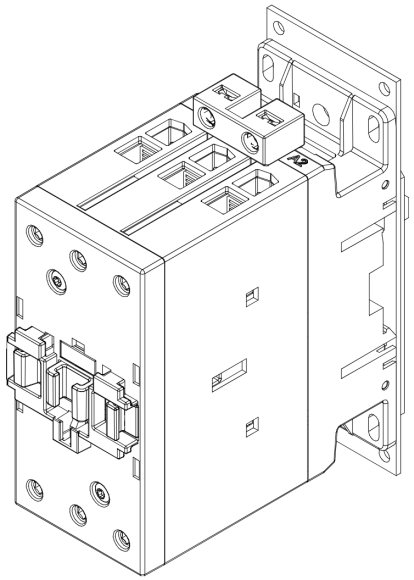

КПТ 65А-3НО-110В ВПТС.674271.019-03

Контактор электромагнитный

Для коммутации электрических цепей переменного и постоянного тока подвижного состава, промышленного оборудования, телекоммуникации, электротранспорта, АКБ систем бесперебойного питания

Особенности

- Контактор переменного и постоянного тока
- Электромагнитный привод
- Широкий диапазон напряжения управления
- Широкий температурный диапазон
- ГОСТ IEC 60947-1
- ГОСТ IEC 60947-4-1
- ГОСТ 9219-88
- Механическое и климатическое исполнение для подвижного состава

Технические данные

Наименование	Значение					
Количество полюсов/тип контактов	3НО					
Рабочий ток/Тепловой ток	65 А/100 А					
Номинальное напряжение изоляции	1000 В					
Отключающая коммутационная способность на переменном токе	520 А при 440 В/ 425 А при 500 В/ 376 А при 690 В					
Максимальный ток отключения при последовательном соединении полюсов, А:	L/R ≤ 1 мс			L/R ≤ 15 мс		
	1 пол	2 пол	3 пол	1 пол	2 пол	3 пол
- при напряжении до 24 В	50	70	70	35	45	55
- при напряжении 48 В	50	70	70	25	40	50
- при напряжении 75 В	50	70	70	25	40	50
- при напряжении 110 В	8	60	60	3	30	35
- при напряжении 220 В	-	9	90	-	5	52
Напряжение катушки управления	48...121 В постоянного тока					
Мощность катушки управления (коммутация/удержание)	120 Вт/ 3.7 Вт					
Механическая износостойкость	15 млн. циклов					
Коммутационная износостойкость	1,4 млн. циклов					
Диапазон рабочих температур	-40...+70 °С					

Наименование	Значение
Группа механического исполнения	M25
Степень защиты	IP20
Подключение проводников	Винт-гайка
Способ крепления	Винт/DIN рейка 35 мм
Габаритные размеры	145 x 117 x 55 мм
Масса	1,5 кг
Вылет ионизированного газа из дугогасительных камер контактора	Не более 50 мм

Габаритный чертеж

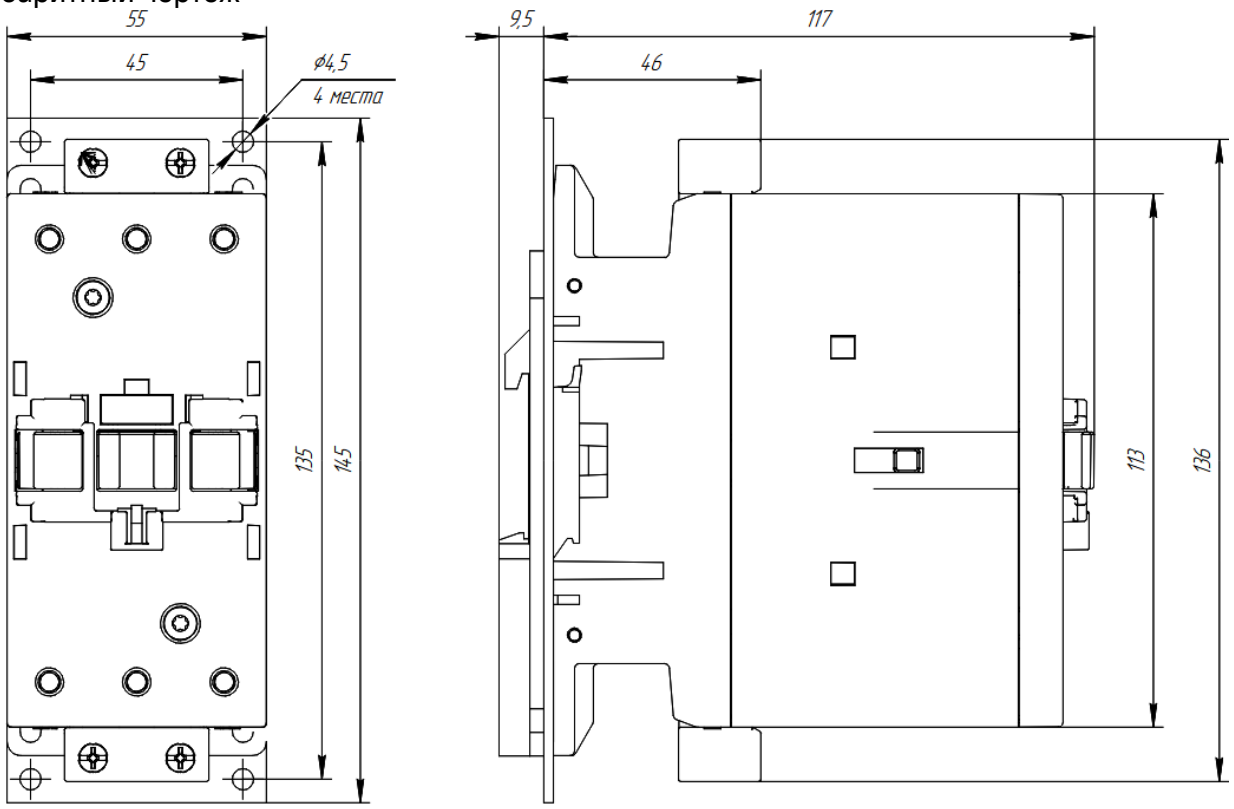

Схема подключения

